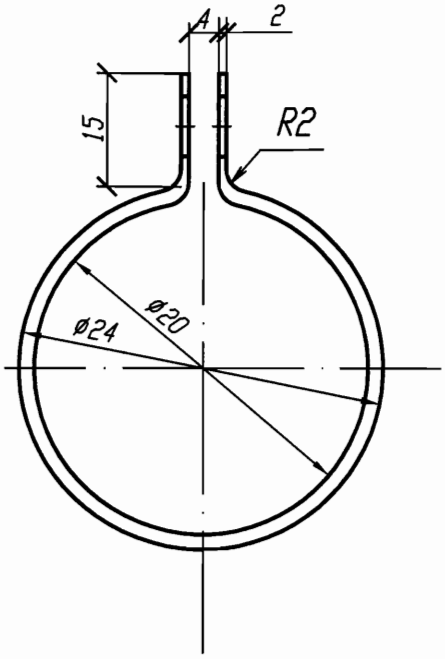

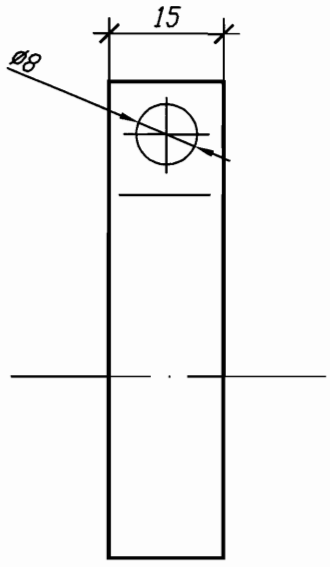

1 Материал хомута - Лист $\frac{\text{Б-ПН-О-2 ГОСТ 19903-74}}{\text{12Х18Н10Т-ИЗб ГОСТ 5582-75}}$

2 Изготовить 1 комплект.

АРХИВНЫЙ ЭКЗЕМПЛЯР

Инв. N подл. R3.00780.1.0.11

Лист 347

Изм.	Кол. уч.	Лист	N док.	Подп.	Дата
Инж. 2к		Сухарева			18.06
Пров. вед. инж.		Веренцова			19.06
Пров. нач. гр.		Жук			19.06
Н. контр		Красноярова			20.06

Взам. инв. N

Подп. и дата 09.11.12

Инв. N подл. R3.00780.1.0.11

R3.TP25.3006.011.01.00.001

Ростовская АЭС Блок 3

Реакторное отделение
Герметичная часть
Трубопроводы газовых сдувок Рр>2,2 МПа

Стадия	Лист	Листов
Р		1

Хомут

ОАО "НИАЭП" 2012

Формат А4